BMP 型轴向配油摆线液压马达

泰勒姆斯 TILORMS

产品介绍

本系列马达是一种体积小、经济型轴配流液压马达。采用整体式转定子付，结构紧凑、重量轻、功率密度大。

主要特点

1、整体式转定子付采用先进加工手段，确保整机体积小，效率高、功率大、寿命长。
2、轴密封承压高，可串、并联使用。
3、结构设计先进，功率密度大。

BMP技术参数

型 号	排量 ml/r	最大压降 Mpa			最大扭矩 N.m			转速范围 (连续) r/min	最大流量 (连续) L/min	最大输出 功率(连续) Kw	重量 kg	长度 mm	
		连续	间断	尖峰	连续	间断	尖峰					B	L
BMP-50	52.9	14	17.5	20	89	110	130	10-800	40	7	5.6	7	141
BMP-80	79.3	14	17.5	20	150	185	215	10-770	60	10	5.7	10.5	144.5
BMP-100	98.2	14	17.5	20	191	231	268	9-615	60	10	5.9	13	147
BMP-125	120.9	14	17.5	20	235	292	336	9-480	60	10	6.0	16	150
BMP-160	158.7	14	17.5	20	307	376	430	8-385	60	10	6.2	21	155
BMP-200	196.4	14	17.5	20	365	440	506	7-310	60	8	6.4	26	160
BMP-250	241.8	11	14	16	378	465	537	5-250	60	6	6.6	32	166
BMP-315	317.3	9	11	13	378	465	537	5-195	60	5	6.9	42	176
BMP-400	392.9	7	9	11	378	465	537	5-155	60	4	7.4	52	186

注：间断工作时间每分钟不得超过6秒，尖峰工作时间每分钟不得超过0.6秒。

BMP外形安装图
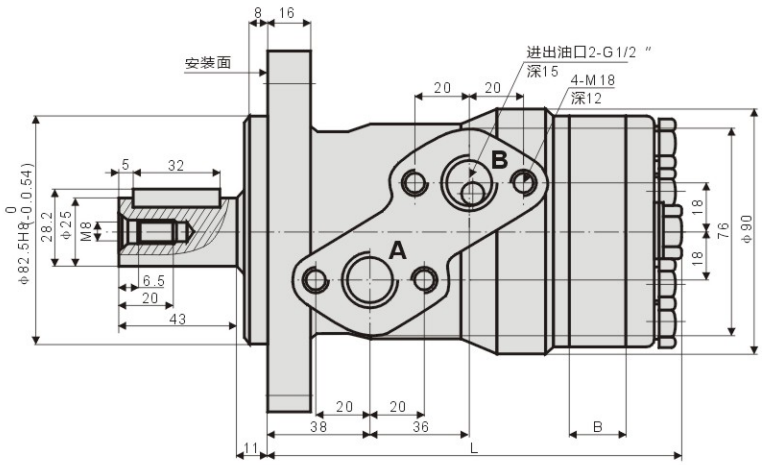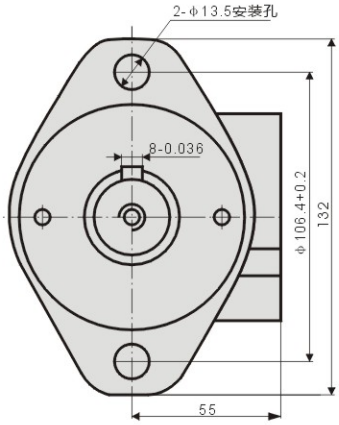
BMP-50-400PAⅡY